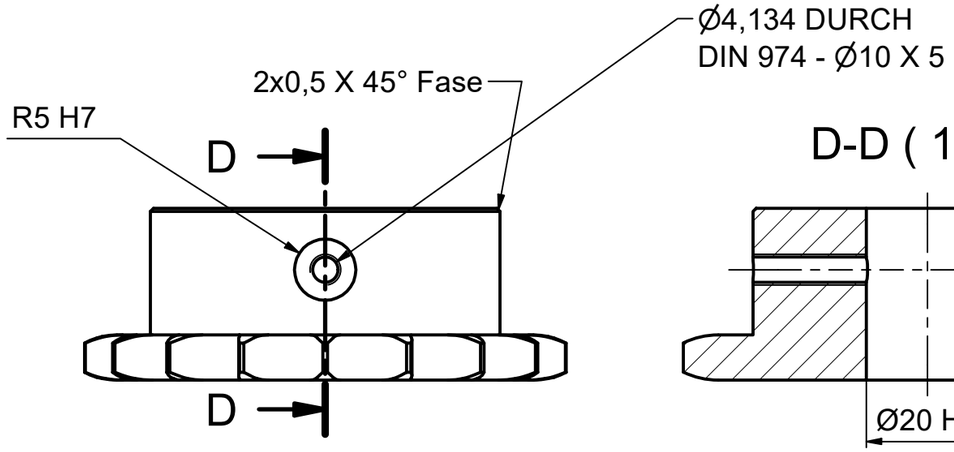

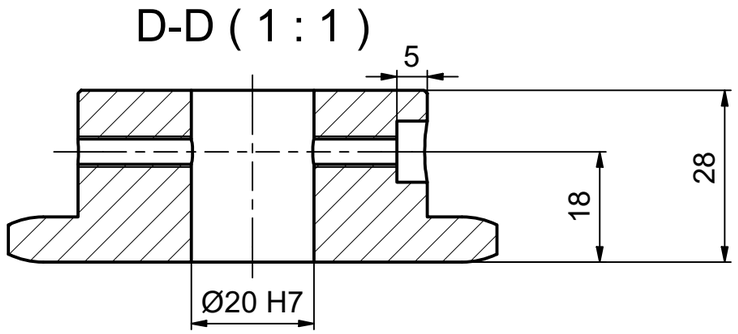

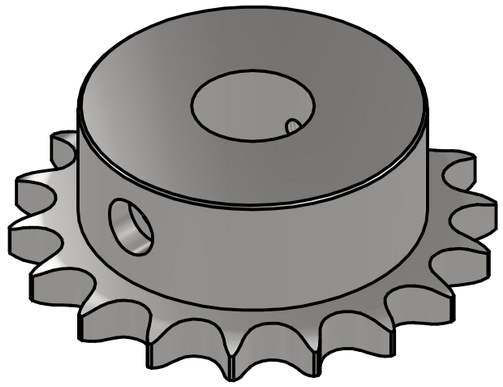

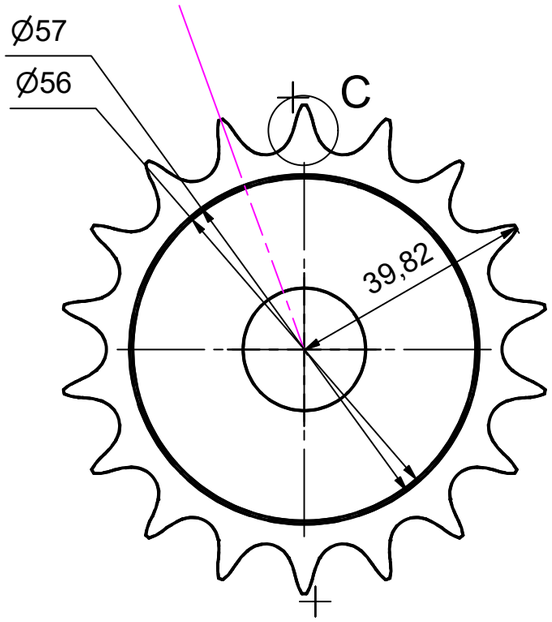

18 Schaufeln gleichmäßig verteilt

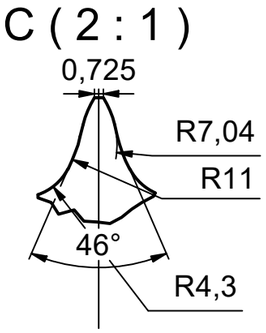

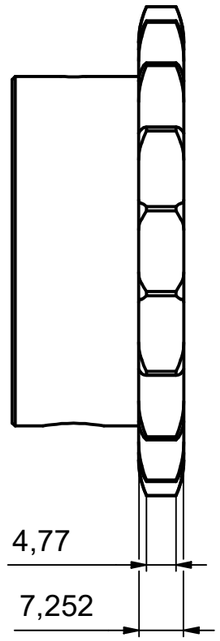

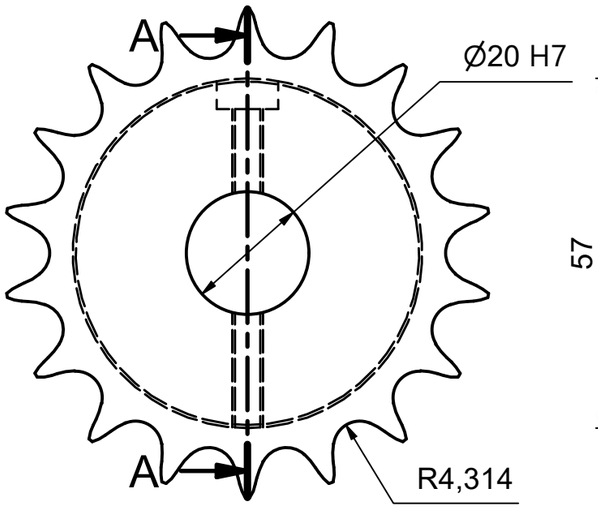

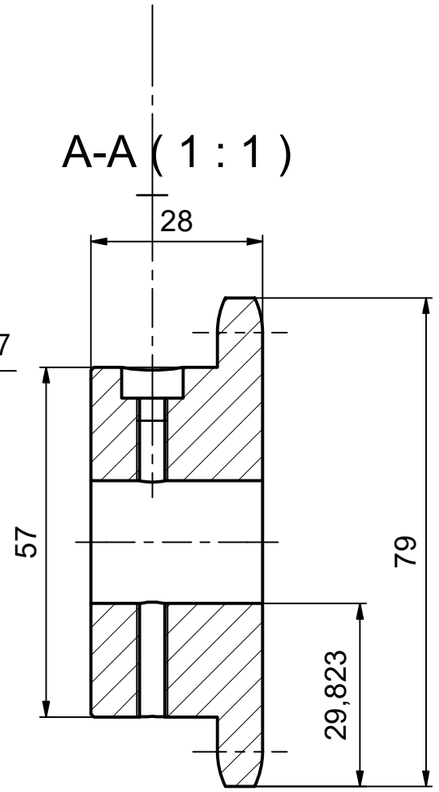

Allgemeintoleranzen / general tolerances Umformen, Zerspanen/ forming, cutting: DIN ISO 2768-fH		Werkstoff / material: Edelstahl Gewicht / weight: 0,567 kg	Oberflächen nach DIN EN ISO 1302 Reihe 2 / surfaces acc to DIN EN ISO 1302 range 2 = Rz100 = Rz25 = Rz6,3 = Rz1 = beliebig/any	Maßstab/scale: 1 : 1
htw. Hochschule für Technik und Wirtschaft Berlin University of Applied Sciences		Name/name / Datum/date konstr. Philf 15.07.2025 gezeichn. Al-Amwi 07.02.2026 freigeg. Art.-Nr	Kettenrad in ARBEIT 6905N38_Machinable-Bore Corrosion	A3 Blatt/ sheet Blätter/ sheets 1
Dateiname: 6905N38_Machinable-Bore Corrosion-Resistant Sprocket-2Z.idw				